LZ 9619 U1 LZ 9619 E1

Directions for use	**Washer-Dryer**	GB
Instrucciones para el uso	**Lavadora-Secadora**	E
Notice d'utilisation	**Lavante-Séchante**	F

124 970 970

DeDietrich

Européenne d'électroménager

GB Contents

Warnings 4-5
Disposal 5
Tips for environmental protection 5
Technical specifications 6
Installation 7-9
Unpacking 7
Positioning 8
Water inlet 8
Water drainage 8
Electrical connection 9
Building-in 10-11
Use 12-15
Control panel 12
Controls 12-15
Washing hints 16-18
How to wash 19-21
Drying hints 22
How to dry 23
Automatic washing & drying 23
Washing programmes 24
Special programmes 25
Drying times 26
International wash code symbols 27
Maintenance 28-29
Bodywork 28
Detergent dispenser drawer 28
Drain filter 28
Water inlet filter 28
Emergency emptying out 29
Frost precautions 29
Something not working? 30-32

E Índice

Advertencias y consejos 34-35
Eliminación 35
Consejos para la protección del ambiente 35
Características técnicas 36
Instalación 37-39
Dispositivos de seguridad para el transporte 37
Colocación 38
Carga de agua 38
Descarga de agua 38
Conexión eléctrica 39
Instalación bajo encimera 39-40
Uso 41-44
Panel de mandos 41
Mandos 41-44
Consejos para el lavado 45-47
Como lavar 48-51
Consejos para el secado 52-53
Como secar 54
Lavar y secar en automático 54
Símbolos internacionales para el tratamiento de los tejidos 55
Programas de lavado 56
Programas especiales 57
Tiempos de secado 58
Mantenimiento 59-60
Exterior del aparato 59
Cubeta detergente 59
Filtro de desagüe 59
Filtro del tubo de carga 59
Vaciado de emergencia 60
Precauciones contra el hielo 60
Anomalías de funcionamiento 61-63

F Sommaire

Avertissements et conseils importants 65-66
Recyclage 66
Conseils écologiques 66
Caractéristiques techniques 67
Installation 68-70
Débridage 68
Emplacement 69
Arrivée d’eau 69
Vidange 69
Branchement électrique 70
Encastrement 70-71
Utilisation 72-75
Le bandeau de commande 72
Description des commandes 72-75
Conseils pour le lavage 76-78
Comment faire votre lessive 79-82
Conseils pour le séchage 83-84
Comment faire le séchage 85
Lavage-séchage enchaîné 85
Symboles internationaux pour l’entretien des textiles 86
Programmes de lavage 87
Programmes spéciaux 88
Temps de séchage 89
Entretien 90-91
La carrosserie 90
Le tiroir des bacs à produits 90
Le filtre du tuyau d’arrivée d’eau 90
Le filtre de vidange 90
Vidange de secours 91
Précautions contre le gel 91
En cas d’anomalie de fonctionnement 92-94

F

Chère cliente, Cher client,

veuillez lire attentivement cette notice d’utilisation.

Tenez compte surtout des avertissements importants donnés dans les premières pages de cette notice. Gardez cette notice d’utilisation pour toute consultation future. Remettez-la à l’acheteur éventuel de votre appareil.

Dégâts de transport

A la réception de l’appareil, nous vous prions de faire les “réserves d’usage” en présence du livreur (dégâts esthétiques par exemple).

Comment lire votre notice d’utilisation?

Les symboles suivants vous guideront tout au long de la lecture de votre notice d’utilisation:

⚠ Instructions de sécurité.

ⓘ Conseils et recommandations.

Informations liées à la protection de l’environnement.

Notre contribution à la protection de l’environnement: nous utilisons du papier recyclé.

Avertissements et conseils importants

⚠ *Ces avertissements ont été rédigés pour votre sécurité et pour celle d'autrui. Nous vous prions donc de bien vouloir les lire attentivement avant d'installer et d'utiliser l'appareil.*

Installation

- L'appareil doit être débridé avant l'utilisation. La non élimination ou l'élimination incomplète des dispositifs de protection pour le transport pourrait occasionner des dommages à l'appareil ou aux meubles. Suivez à ce propos le paragraphe relatif dans la notice d'utilisation.
- Si l'installation de votre habitation nécessite une modification pour le branchement de votre appareil, faites appel à un électricien qualifié.
- Tous travaux hydrauliques nécessaires à l'installation de l'appareil ne seront confiés qu'à un plombier qualifié.
- Assurez-vous, après avoir installé l'appareil, que celui-ci ne repose pas sur le câble d'alimentation.
- Si la machine est installée sur un sol recouvert de moquette, réglez les pieds de façon à ce que l'air puisse circuler librement autour de l'appareil.

Utilisation

- Votre appareil est destiné à un usage domestique. Ne l'utilisez pas à des fins commerciales ou industrielles ou pour d'autres buts que celui pour lequel il a été conçu.
- Lavez et séchez en machine uniquement les articles pouvant supporter ce traitement. Suivez les indications se trouvant sur l'étiquette dont chaque article est muni.
- Ne surchargez pas l'appareil. Suivez les instructions données dans la notice d'utilisation.
- Les articles détachés à l'essence, à l'alcool, au trichloréthylène, etc. ne doivent pas être mis dans un lave-linge. Si de tels détachants sont utilisés avant le lavage en machine, il faudra attendre que le fluide se soit évaporé avant d'introduire les articles dans l'appareil.
- Les pièces de monnaie, épingles de sûreté, broches, vis, etc. qui sont restées dans le linge peuvent provoquer des dommages importants.
- Groupez les petits articles, tels que chaussettes, ceintures, etc. dans un petit sac de toile ou une taie, afin d'éviter que ces pièces ne puissent se glisser entre le tambour et la cuve.
- N'utilisez que la quantité de produit assouplissant indiquée par le fabricant. Une quantité excessive pourrait endommager le linge.
- Contrôlez toujours, avant d'ouvrir le hublot, que l'eau ait été évacuée. Dans le cas contraire effectuez la vidange suivant les indications de la notice d'utilisation.
- Laissez le hublot entrouvert lorsque l'appareil n'est pas utilisé, afin de préserver le joint du hublot et d'éviter la formation d'odeur de moisi.
- Débranchez toujours la prise de courant et fermez le robinet de l'eau après l'utilisation de l'appareil.

Règles de sécurité générales

- En cas de panne, n'essayez pas de réparer l'appareil vous-même.
  Les réparations effectuées par du personnel non qualifié peuvent

provoquer des dommages. Contactez le service après-vente le plus proche et exigez des pièces d'origine.

- Ne tirez jamais sur le câble, mais saisissez-le par la fiche pour débrancher l'appareil.
- Pendant le fonctionnement, l'appareil se réchauffe sensiblement au niveau du hublot. Assurez-vous par conséquent que les enfants en bas âge ne s'en approchent pas.

Sécurité des enfants

- Les enfants ne sont souvent pas en mesure de reconnaître les risques provenant des appareils ménagers. Il est donc indispensable de les garder sous surveillance lorsque l'appareil fonctionne. Ne les laissez pas jouer avec la lavante-séchante!
- Les éléments constituant l'emballage (les films en plastique, les morceaux de styropor par ex.) peuvent présenter un danger pour les enfants. Risque d'asphyxie! Gardez les éléments d'emballage hors de la portée des enfants.
- Assurez-vous que les enfants ou vos animaux domestiques ne puissent pas pénétrer dans le tambour de l'appareil.
- Si vous procédez à la mise à la casse de votre appareil, veillez à mettre hors d'usage ce qui pourrait représenter un danger: coupez le câble d'alimentation au ras de l'appareil et détériorez le dispositif de fermeture du hublot. Vous éviterez ainsi que les enfants s'y enferment en se mettant ainsi en danger de mort.

Recyclage

Recyclage de l'emballage

Tous les matériaux marqués par le symbole ♲ sont recyclables. Pour qu'ils puissent être récupérés (recyclés), il est nécessaire de les déposer dans les déchetteries prévues à cet effet.

>PE< = polyéthylène
>PS< = polystyrène
>PP< = polypropylène

Mise à la casse de l'ancien appareil

Informez-vous auprès de la municipalité au sujet de l'endroit où déposer l'ancien appareil pour qu'il puisse être ensuite recyclé ou détruit.

Conseils écologiques

Afin de réaliser des économies d'eau et d'énergie et de contribuer à la protection de l'environnement, nous vous conseillons de respecter les instructions suivantes:

- Utilisez si possible l'appareil à pleine capacité plutôt qu'avec des charges partielles. Veillez toutefois à ne pas surcharger le tambour.
- N'utilisez le prélavage que pour du linge très sale.
- Adaptez la dose de lessive à la dureté de l'eau ainsi qu'à la charge et au degré de salissure du linge.
- En traitant préalablement le linge, il est possible d'éliminer les taches et les zones de saleté limitées; il sera donc ensuite possible d'effectuer le lavage à une température plus basse.
- La machine consomme moins d'énergie si le linge **est bien essoré** avant le séchage.

Caractéristiques techniques

DIMENSIONS	Hauteur	82 cm	
	Largeur	60 cm	
	Profondeur	54 cm	
		Lavage	**Séchage**
CHARGE MAXIMUM	coton	4.5 kg	2.25 kg
	synthétiques	2 kg	1,5 kg
	délicats	2 kg	–
	laine	1 kg	–
VITESSE D'ESSORAGE	maximum	1200 tr/min.	
		LZ 9619 E1	**LZ 9619 U1**
TENSION/FREQUENCE		220-230V/50 Hz	230-240V/50 Hz
PUISSANCE TOTALE		2200 W	2050 W
PUISSANCE MINIMUM DU FUSIBLE		10 A	10 A
PRESSION DE L'EAU	minimum	50 kPa	
	maximum	800 kPa	

CE Cet appareil est conforme aux Directives Communautaires suivantes:
- 73/23 CEE 19/02/73 (Basse tension) et modifications successives;
- 89/336 CEE 03/05/89 (Compatibilité Electromagnétique) et modifications successives.

Installation

Débridage

Avant de mettre la machine en marche il est indispensable d'enlever les dispositifs de sécurité utilisés pour le transport.

Il est conseillé de conserver tous ces dispositifs, car ils devront être remontés en cas de transferts futurs de l'appareil.

1. Dévissez à l'aide d'une clé la vis arrière droite.

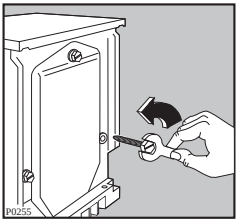

2. Couchez l'appareil sur le dos, en faisant attention à ne pas endommager les tuyaux.
   A cet effet placez une cornière de l'emballage entre la machine et le sol.
3. Retirez la base en polystyrène et ôtez le panneau inférieur en dévissant la vis centrale.

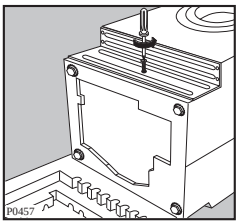

4. Extrayez avec soin le sachet droit et ensuite le sachet gauche et central.

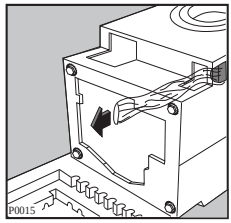

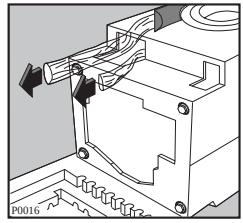

5. Remontez le panneau inférieur en le vissant à l'aide des 4 vis livrées avec les charnières et de la vis enlevée précédemment.

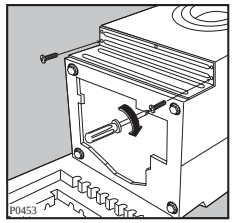

6. Remettez la machine debout et dévissez les 2 autres vis à l'arrière.
7. Extrayez les trois goujons en plastique des trous où se trouvaient les vis.
8. Bouchez les trous restés libres à l'aide des caches livrés avec la notice d'utilisation.

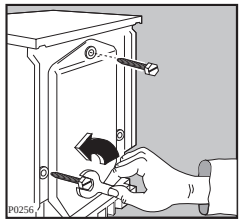

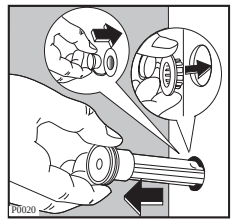

Installation

Emplacement

Placez l'appareil sur un sol plat et dur.

Veillez à ce que l'appareil ne touche pas au mur ou aux autres meubles de la cuisine.

Le robinet, l'installation pour la vidange et la prise de courant doivent se trouver à proximité des tuyaux de la machine et du câble d'alimentation.

Mettez l'appareil à niveau en vissant ou en dévissant les vérins.

Une mise à niveau précise évite les vibrations, les bruits et les déplacements de la machine durant le fonctionnement.

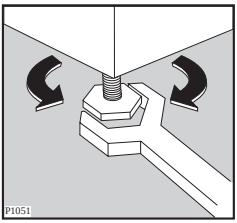

Arrivée d'eau

Branchez le tuyau d'arrivée à un robinet fileté au pas de gaz de 3/4".
L'autre extrémité du tuyau d'arrivée, du côté de la machine, peut être orientée dans n'importe quelle direction. Dévissez un peu la bague de serrage, tournez le bout du tuyau et revissez solidement la bague.

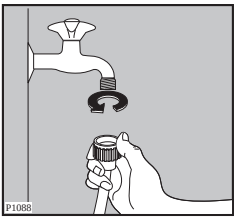

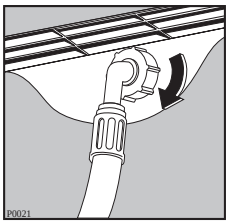

Le tuyau d'arrivée ne peut pas être prolongé. Si le tuyau est trop court, achetez un tuyau pour haute pression plus long, spécialement conçu pour lave-linge.

Vidange

La crosse du tuyau de vidange peut être placée de trois manières différentes:

Sur le bord d'un lavabo à l'aide du coude en plastique livré avec l'appareil. Dans ce cas il est nécessaire de veiller à ce que l'extrémité ne puisse pas se décrocher du bord lorsque la machine effectue la vidange. Vous pouvez, par exemple, la fixer avec une petite ficelle au robinet, ou l'accrocher au mur.

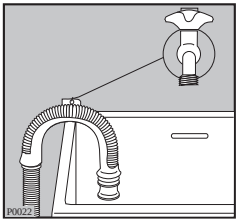

Dans une dérivation de la vidange du lavabo. Cette dérivation doit se trouver au-dessus du siphon, de manière que la crosse du tuyau soit au moins à 60 cm du sol.

Dans un conduit de vidange dont la distance du sol doit être comprise entre 60 et 90 cm.

Il est indispensable de prévoir une entrée d'air à l'extrémité du tuyau de vidange, pour éviter un siphonnage éventuel.

En outre, le tuyau de vidange ne devra former aucun coude. Il devra être placé au niveau du sol, la crosse devra se trouver à la hauteur indiquée précédemment.

L'inobservation de ces règles pourrait entraîner un fonctionnement irrégulier de la pompe de vidange.

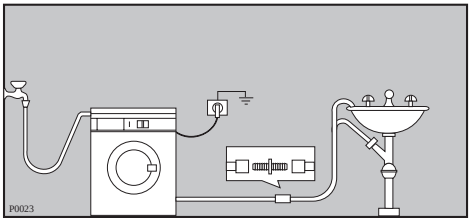

Installation et encastrement

Branchement électrique

Cette machine ne peut être branchée qu'à 220-230 V, 50 Hz. Puissance minimum du fusible 10 A, puissance totale 2,2 kW.

Vérifiez si le compteur et les fusibles de l'installation électrique de la maison peuvent supporter l'intensité absorbée par la machine, compte tenu des autres appareils branchés.

Utilisez un socle de prise de courant comportant une borne de mise à la terre, qui doit être obligatoirement raccordée conformément aux normes en vigueur.

Notre responsabilité ne saurait être engagée, en cas d'accidents ou incidents provoqués par une mise à la terre inexistante ou défectueuse. Le remplacement du câble d'alimentation ne doit être effectué que par notre service après-vente.

Important!

Le câble d'alimentation doit être facilement accessible après l'installation de l'appareil.

Encastrement

Cet appareil est prévu pour être installé sous un plan de travail.

Les dimensions de la niche doivent correspondre à celles indiquées dans la fig. A.

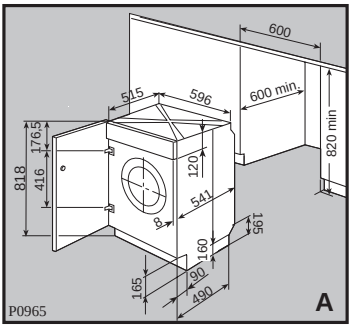

Application de la porte

Afin d'harmoniser votre appareil avec les meubles adjacents, vous pouvez installer une porte sur votre lave-linge.

L'appareil est livré pour l'application d'une porte s'ouvrant de droite à gauche.

Dans ce cas il suffit de visser à la hauteur prévue les charnières (1) et le contre-aimant (6) livrés avec la machine (fig. B).

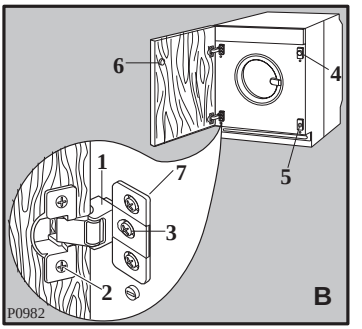

a) Dimensions de la porte

Les dimensions de la porte doivent être les suivantes:

largeur 595-598 mm

épaisseur 16-22 mm

La hauteur (C-fig. C) dépend de la hauteur des socles des meubles adjacents.

Installation et encastrement

b) Charnières

Pour pouvoir fixer les charnières il faut pratiquer deux trous (ø 35 mm, profondeur 14 mm) à la partie intérieure de la porte. La distance entre les deux trous doit être de 416 mm.

La distance (B), calculée à partir de la partie supérieure de la porte jusqu'au centre du trou, dépend des meubles adjacents.

Les dimensions prévues sont indiquées dans la figure C.

Fixez les charnières à la porte à l'aide de vis à bois (2-fig. B).

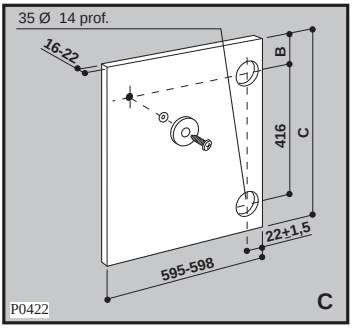

c) Montage de la porte

Fixez maintenant les charnières à l'appareil en utilisant des vis M 5 x 9 (3-fig. B).

Les charnières peuvent être ajustées pour compenser les différentes épaisseurs de la porte.

Pour obtenir un alignement parfait de la porte dévissez la vis (3-fig. B), réglez la porte et ensuite serrez de nouveau la vis (3-fig. B).

d) Contre-aimant (6)

La machine est equipée d'une fermeture de porte magnétique. Afin que ce dispositif puisse fonctionner correctement, il faut appliquer le contre aimant (6- disque en acier) à l'intérieur de la porte.

La position est déterminée par l'aimant (4) se trouvant sur la machine (fig. D).

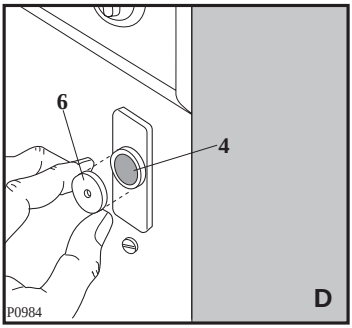

Changement du sens d'ouverture

Pour changer le sens d'ouverture de gauche à droite, procédez comme suit:

- enlevez l'aimant (4) et les plaquettes (5) en haut et en bas (Fig. B);
- déplacez les supports des charnières (7) de gauche à droite (Fig. B et E);
- remontez l'aimant (4) sur le côté gauche (Fig. E).

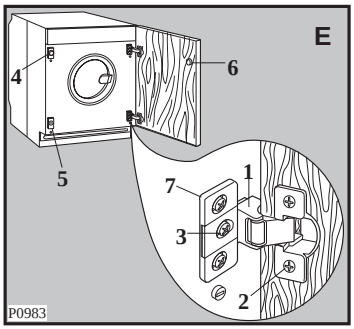

Utilisation

Le bandeau de commande

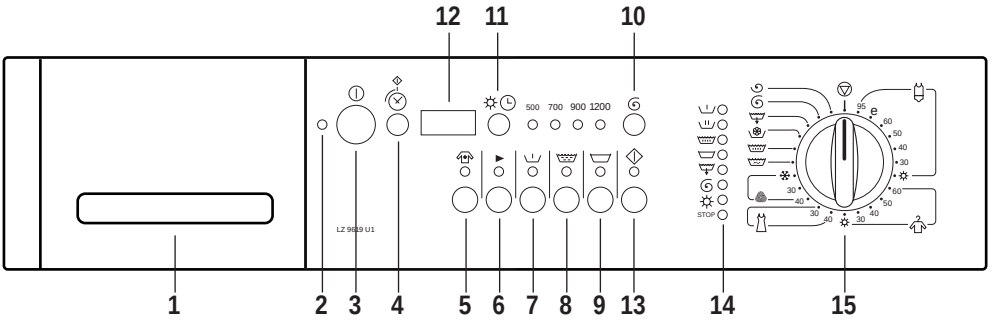

1 Tiroir des bacs à produits

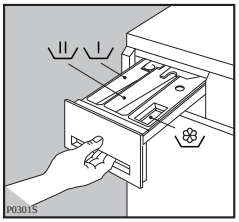

Prélavage

Lavage

Assouplissant

2 Voyant de fonctionnement

Il s'allume en appuyant sur la touche MARCHE/ARRET et s'éteint en appuyant de nouveau sur la même touche.

3 Touche MARCHE/ARRET

Appuyez sur cette touche pour mettre la machine sous tension. Appuyez de nouveau pour la mettre hors tension.

4 Touche DEMARRAGE RETARDE

Cette touche permet de différer le départ de la machine de 1 à 19 heures maximum.

Il faut appuyer sur cette touche après avoir sélectionné le programme voulu et avant d'appuyer sur la touche DEPART/PAUSE.

Les chiffres (heures) du retard voulu apparaîtront pendant deux secondes environ sur l'écran d'affichage situé à côté de la touche. La durée du programme sera ensuite affichée à nouveau.

La machine commence le compte à rebours (en heures) une minute après avoir appuyé sur la touche DEPART/PAUSE.

Pendant la dernière heure, le temps restant est affiché toutes les 5 minutes.

Le demarrage retardé **ne peut pas** être utilisé dans les programmes d'ESSORAGE et de VIDANGE .

Pour modifier ou annuler le retard programmé, appuyez d'abord sur la touche DEPART/PAUSE et ensuite sur la touche DEMARRAGE RETARDE jusqu'à ce que le retard voulu apparaisse sur l'écran ou 0 h si vous souhaitez annuler le retard programmé.

Appuyez de nouveau sur la touche DEPART/PAUSE.

En annulant le retard, l'écran affiche la durée du programme de lavage précédemment sélectionné.

Touches Options

Selon le programme choisi, il est possible de sélectionner différentes fonctions. Le choix des options doit avoir lieu après avoir sélectionné le programme voulu et avant d'appuyer sur la touche DEPART/PAUSE.

Utilisation

En appuyant sur ces touches, les voyants correspondants s'allument.

En appuyant de nouveau, les voyants s'éteignent.

Pour signaler une éventuelle erreur de sélection, les voyants clignotent pendant trois secondes environ: le message **Err** s'affiche sur l'écran.

5 LAVAGE INTENSIF

Pour le traitement du linge très sale ou taché à l'aide de produits détachants (durée de la phase de lavage plus longue avec introduction du produit détachant au moment le plus adéquat, incompatible avec le programme laine et avec une température de lavage inférieure à 40°C).

6 LAVAGE RAPIDE

En appuyant sur cette touche, on obtient une réduction du temps de lavage. A n'utiliser que pour du linge peu sale.

Cette option **n'est pas compatible** avec le programme laine.

7 PRELAVAGE

La machine effectue un prélavage à 40°C maximum. Le prélavage se termine par un bref essorage dans les programmes Coton et Synthétiques et par la vidange dans le programme Délicats.

Cette option **n'est pas** active avec le programme laine.

A n'utiliser que pour le linge très sale.

Important: les options LAVAGE INTENSIF, PRELAVAGE et LAVAGE RAPIDE ne peuvent **pas** être sélectionnées en même temps: l'une désactive automatiquement les autres.

8 RINÇAGE SUPPLEMENTAIRE

Il peut être utilisé avec tous les programmes **à l'exception du programme laine**.

La machine effectue 4 rinçages au lieu de 3.

Cette option est conseillée pour les personnes allergiques aux lessives et dans les régions où l'eau est très douce.

9 ARRET CUVE PLEINE

En appuyant sur cette touche, l'eau du dernier rinçage n'est pas évacuée pour éviter que les tissus se froissent: en fin de programme, le voyant correspondant clignote sur l'affichage des phases du programme pour indiquer que l'eau doit être vidangée.

Vous pouvez:

- appuyer sur la touche DEPART/PAUSE: la machine effectue la vidange et l'essorage correspondant au type de programme sélectionné;
- choisir le programme VIDANGE pour vidanger l'eau sans essorer.

Attention! N'oubliez pas de tourner le sélecteur de programme d'abord sur ANNULATION , puis sur VIDANGE .

L'option ARRET CUVE PLEINE peut également être sélectionnée pour le programme de lavage de la laine: l'eau du dernier rinçage est vidangée mais la machine n'effectue pas l'essorage.

Si l'eau n'est pas évacuée, la machine vidange automatiquement au bout de 18 heures.

L'option ARRET CUVE PLEINE n'est pas compatible avec le programme de LAVAGE-SECHAGE enchaîné.

10 ESSORAGE

Appuyez sur cette touche pour réduire la vitesse maximum de l'essorage final proposée par la machine pour le programme choisi. Pour le coton, la vitesse maximum est de 1200 tours/minute, pour les synthétiques et la laine de 900 tours/minute et de 700 tours/minutes pour les textiles délicats.

Utilisation

11 Touche TEMPS DE SECHAGE

Appuyez sur la touche jusqu'à ce que la durée voulue - en fonction du type de tissu (coton ou synthétique) à sécher - apparaisse sur l'écran.

Pour le **COTON**, un temps de séchage de 10 minutes à 2 heures et 10 minutes (2.10) peut être sélectionné.

Pour les **SYNTHETIQUES**, de 10 minutes à 1 heure et 40 minutes (1.40).

12 Ecran d'affichage

L'écran d'affichage fournit les informations suivantes:

- **trois lignes clignotantes** qui apparaissent immédiatement après avoir appuyé sur la touche MARCHE/ARRET si le sélecteur de programme se trouve en position ANNULATION : elles indiquent que la machine est en attente de recevoir les instructions relatives au programme de lavage à effectuer;
- **durée du programme de lavage choisi**, calculée automatiquement en fonction de la charge maximum prévue pour chaque type de tissu.
- **Temps de séchage sélectionné** (maximum 2 heures et 10 minutes pour le coton, 1 heure et 40 minutes pour les synthétiques).
  Après le démarrage du programme, le temps restant est affiché toutes les 10 minutes, toutes les 5 minutes pendant les 20 dernières minutes.
- **Trois zéros clignotants** apparaissent sur l'écran une fois le programme achevé.
- **Démarrage retardé**, programmé à l'aide de la touche spéciale .

  Le compte à rebours s'affiche toutes les heures, toutes les 5 minutes pendant la dernière heure.
- **Phase de chauffage de la machine**. Un point à droite des chiffres affichés sur l'écran indique que la machine est en train de chauffer l'eau. Vous devez donc en tenir compte si vous avez l'intention d'utiliser en même temps d'autres appareils électroménagers.
- **Erreur lors du choix des options.** Si une option incompatible avec le programme de lavage choisi est sélectionnée, le message **Err** apparaît sur l'écran.

13 Touche DEPART/PAUSE

Cette touche a trois fonctions:

a) **Départ**

Après avoir sélectionné le programme voulu, appuyez sur cette touche pour mettre la machine en marche; le voyant correspondant arrête de clignoter.

b) **Pause**

Pour interrompre un programme en cours, appuyez sur la touche DEPART/PAUSE: le voyant correspondant et celui de la phase en cours commencent à clignoter.

Pour faire redémarrer le programme du point où il a été interrompu, **appuyez de nouveau sur la touche DEPART/PAUSE**.

c) **Vidange**

Après un programme se terminant avec de l'eau dans la cuve (option ARRET CUVE PLEINE) ou bien le programme de "trempage" , appuyez sur la touche DEPART/PAUSE pour vidanger l'eau: après le programme de trempage suit uniquement la vidange; après les programmes avec l'option ARRET CUVE PLEINE la machine effectue aussi l'essorage.

Utilisation

14 Affichage des phases du programme

Lors de la sélection du programme de lavage, les voyants correspondant aux différentes phases le composant s'allument.

Après le démarrage du programme, seul le voyant correspondant à la phase en cours reste allumé. La fin du programme est signalée par le voyant STOP.

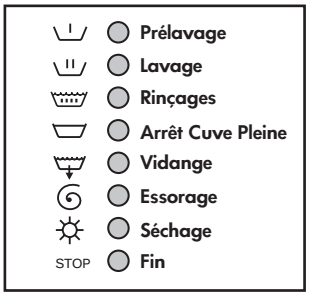

15 Sélecteur de programme

Le sélecteur de programme détermine le type de lavage (par exemple niveau de l'eau, mouvement du tambour, nombre de rinçages) et la température et permet de choisir le programme de séchage en fonction du type de linge à traiter.

Le sélecteur a cinq secteurs:

- Coton
- Synthétiques
- Délicats
- Laine
- Programmes spéciaux
- Programme d'annulation

Le sélecteur peut être tourné aussi bien dans le sens des aiguilles d'une montre que dans le sens inverse.

La position e correspond au programme économie d'énergie à 67°C environ pour le linge en coton normalement sale, avec une durée de lavage accrue (incompatible avec les options LAVAGE INTENSIF et RAPIDE ►).

Conseils pour le lavage

Le tri du linge par catégorie:

Pour obtenir les meilleurs résultats de lavage, nous vous conseillons de trier le linge par catégorie:

d'un côté, le linge résistant pouvant supporter un lavage et un essorage énergiques;

de l'autre, le linge délicat qu'il convient de traiter avec précaution.

Pour les charges mixtes, les lessives composées d'articles en fibres de différentes natures, choisissez un programme et une température convenant à la fibre la plus fragile.

Températures

Température élevée 90°-95°C

Idéale pour les articles en coton, lin et chanvre comme les torchons, les serviettes, les draps, les taies d'oreiller, etc. Les fibres, blanches en général, qui peuvent être très tachées.

Température moyenne 60°C

Recommandée pour les blancs qui ne sont pas très tachés ou pour les couleurs bon teint, pour les synthétiques ou les cotons mélangés. En fait, tous ces articles portent une étiquette indiquant qu'ils peuvent être lavés à une température maximale de 60°C.

Basse température 30°C-40°C

Idéale pour les couleurs fragiles, les synthétiques, la soie, l'acrylique et les articles en laine portant l'étiquette "pure laine vierge - ne rétrécit pas - (IWS)". Tous les autres articles en laine doivent en général être nettoyés à sec ou lavés à la main.

Avant de charger le linge

Avant le lavage, raccomodez les déchirures, les trous et les effilochures.

Recousez ou coupez tout d'abord les boutons trop lâches.

Fermez les boutons à pression et les fermetures à glissière.

Evitez de laver du linge effiloché; raccomodez les ourlets avant le lavage.

Retirez les crochets de fixation des rideaux.

Retirez des poches intérieures et des poches des pantalons les petits objets qu'elles pourraient contenir. Les clous, les épingles, les trombones et des objets semblables peuvent occasionner de gros dommages à la machine et au linge.

Charge

Tous les textiles n'ont pas le même volume d'encombrement et le même pouvoir de rétention d'eau.

C'est pourquoi, d'une manière générale, le tambour peut être rempli:

- en totalité mais sans pression excessive pour le linge de coton, lin, métis;
- à moitié de son volume pour les cotons traités et les fibres synthétiques;
- au tiers environ de son volume pour les articles très fragiles tels que les voilages et les lainages.

Pour une charge de linge mixte, remplissez le tambour en fonction des fibres les plus fragiles.

Nous vous donnons, à titre indicatif, les poids moyens des pièces les plus communes.

peignoir de bain	1200 g
serviette de toilette	180 g
grand drap	1300 g
drap 1 personne	800 g
taie d'oreiller	200 g
chemise de nuit	180 g
pyjama homme	500 g
pyjama enfant	200 g
chemise homme	250 g
chemisier	150 g
torchon	100 g
blouse travail	300 à 600 g

Conseils pour le lavage

Traitement des taches

Traitez certaines taches qui risqueraient de ne pas partir, surtout si elles sont anciennes, en procédant de l'extérieur de la tache vers l'intérieur, ceci afin d'éviter de faire des cernes.

Herbe. Savonnez soigneusement, traitez à l'eau de Javel diluée. Pour les lainages, l'alcool à 90° peut donner de bons résultats.

Crayon à bille - feutre. Tamponnez à l'aide d'un chiffon propre imbibé d'alcool à 90°. Prenez soin de ne pas étaler la tache.

Rouille. Utilisez un produit anti-rouille en suivant attentivement les conseils du fabricant.

Roussi. Si le tissu n'est que légèrement roussi, dans la mesure où les couleurs peuvent le supporter, faites tremper dans de l'eau additionnée d'eau de Javel, sinon imbibez le tissu d'eau oxygénée à 10 volumes et laissez agir 10 à 15 min.

Chewing-gum. Diluez-le à l'aide d'un dissolvant pour vernis à ongles puis enlevez-le à l'aide d'un chiffon propre. Assurez-vous que la nature du textile supporte le dissolvant.

Cambouis-goudron. Étalez un peu de beurre frais sur la tache, laissez reposer puis tamponnez avec de l'essence de térébenthine.

Rouge à lèvres. Tamponnez à l'éther s'il s'agit de lainage ou de coton ou au trichloréthylène si l'article est en soie.

Vernis à ongles. Posez la face tachée du tissu sur un papier absorbant, puis humectez l'envers du tissu avec du dissolvant pour vernis à ongles en prenant soin de changer fréquemment le papier se trouvant sous la tache.

Assurez-vous que la nature du textile supporte le dissolvant.

Peinture. Ne laissez pas sécher les dépôts de peinture. Traitez-les immédiatement avec le solvant indiqué sur la boîte de peinture (eau, térébenthine, white spirit). Savonnez, puis rincez.

Bougie. Grattez la cire avec une lame non coupante afin d'en retirer le plus possible, puis repassez en intercalant une feuille de papier de soie entre le fer chaud et le tissu taché.

Produits

A. Choix de la lessive

Les fabricants de lessive indiquent la quantité de lessive à utiliser selon la charge de linge sur les emballages.

Conformez-vous aux doses et aux instructions préconisées sur les emballages.

Dosage:

La quantité de lessive à utiliser est fonction de la charge de linge à laver, de la dureté de l'eau et du degré de salissure du linge.

Si votre eau est douce, diminuez légèrement les doses. Si elle est calcaire, augmentez un peu les doses. Vous obtiendrez le degré de dureté de votre eau en contactant la Société de Distribution d'Eau ou toute autre autorité compétente.

Nota: N'utilisez que des produits lessiviels faiblement moussants, vendus dans le commerce, spécialement conçus pour l'utilisation dans les machines à laver.

Employez des produits spécifiques pour le lavage de la laine.

Si vous utilisez une lessive liquide, il est possible de mettre directement ce produit dans le bac pour le lavage (II), à condition de choisir un programme sans prélavage et de mettre tout de suite en marche la machine.

Les lessives liquides sont particulièrement indiquées pour des températures peu élevées, à savoir 30°C et 40°C, alors qu'il est conseillé d'utiliser une lessive en poudre pour les températures supérieures, de 60°C à 95°C.

Conseils pour le lavage

B. Assouplissant

Versez un produit assouplissant sous forme liquide dans le bac du tiroir à produits destiné à cet effet.

Respectez le dosage indiqué sur le flacon, en fonction de la caractéristique de l'assouplissant utilisé, normal ou concentré. Ne dépassez pas les doses maximales.

Degrés de dureté de l'eau

Niveau de dureté	Caracté-ristique	Degrés	
		allemands °dH	français °T.H.
1	douce	0- 7	0-15
2	moyenne	8-14	16-25
3	dure	15-21	26-37
4	très dure	plus de 21	plus de 37

Comment faire votre lessive

Avant de faire votre première lessive nous vous conseillons d'effectuer un lavage préliminaire sans linge pour un nettoyage éventuel du tambour et de la cuve. Versez 1/2 gobelet de lessive dans le bac réservé au lavage et affichez un programme à 60°C.

1. Chargement du linge

Ouvrez le hublot.

Chargez les pièces de linge en les introduisant une à la fois dans le tambour. Dépliez le plus possible le linge. Fermez le hublot; bloquez-le avec soin.

2. Dosage de la lessive

Tirez le tiroir des bacs à produits jusqu'à la butée.

Dosez la quantité voulue de lessive dans un gobelet gradué et versez-la dans le bac pour le lavage .

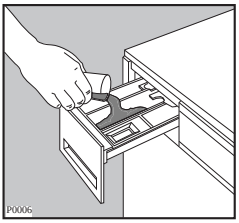

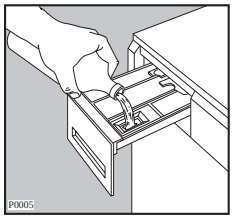

Si vous souhaitez effectuer un programme avec prélavage ou le lavage intensif, versez la lessive ou le sel détachant dans le bac .

Attention! Ne versez pas la lessive normale dans le bac de prélavage pour le LAVAGE INTENSIF, mais un produit spécial (sel détachant) vendu dans le commerce.

3. Dosage de l'additif

Versez, le cas échéant, l'assouplissant dans le bac sans dépasser le niveau MAX.

4. Mise sous tension de la machine

Pour mettre la machine sous tension, appuyez sur la touche MARCHE/ARRET . Si le sélecteur de programme se trouve en position ANNULATION , trois traits clignotants apparaîtront sur l'écran. Si le sélecteur se trouve sur un programme de lavage, l'écran affichera la durée du programme en question.

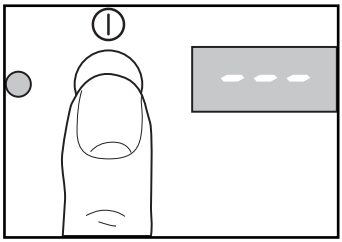

5. Sélection du programme de lavage

Tournez le sélecteur de programme sur la position voulue. Les voyants correspondant aux phases composant le programme s'allument.

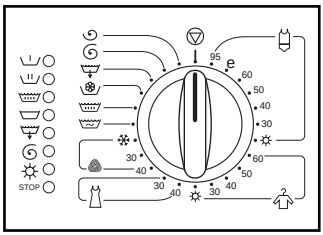

Comment faire votre lessive

6. Sélection de la vitesse d'essorage

Appuyez sur la touche pour sélectionner la vitesse d'essorage voulue;
le voyant correspondant s'allume.

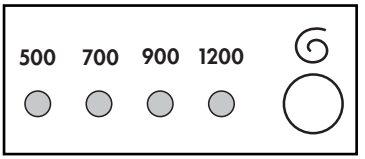

7. Eventuelle sélection de l'option LAVAGE INTENSIF, PRELAVAGE ou LAVAGE RAPIDE,

en fonction du degré de salissure du linge et du type de tissu.

Le voyant correspondant s'allume.

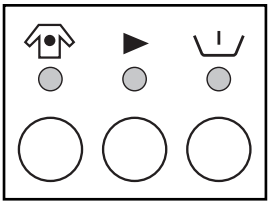

8. Sélection de l'option RINCAGE SUPPLEMENTAIRE et/ou ARRET CUVE PLEINE

Le(s) voyant(s) respectif(s) s'allume(nt).

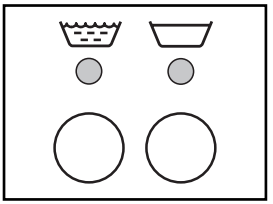

9. Sélection de l'option DEMARRAGE RETARDE

Si vous souhaitez différer le départ d'un programme, appuyez sur la touche DEMARRAGE RETARDE **avant de faire démarrer le programme**. Le retard sélectionné sera affiché sur l'écran pendant deux secondes environ, après quoi s'affichera la durée du programme choisi.

En appuyant sur la touche DEPART/PAUSE, l'écran affiche de nouveau le retard sélectionné et la machine commence ensuite le compte à rebours.

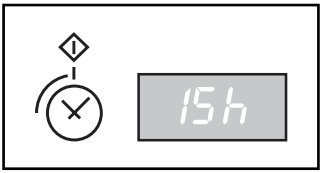

10. Départ du programme

Pour faire démarrer le programme sélectionné, appuyez sur la touche DEPART/PAUSE; le voyant respectif arrête de clignoter et le voyant correspondant à la phase de lavage en cours reste allumé.

Le programme démarre après 30 secondes environ.

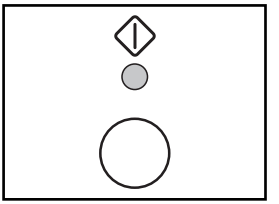

Comment faire votre lessive

11. Annulation d'un programme

Pour annuler un programme en cours, tournez le sélecteur de programme en position ANNULATION ⊽ : trois traits clignotants apparaissent sur l'écran.

Attention! Après un programme qui se termine avec de l'eau dans la cuve (option arrêt cuve pleine), sélectionnez d'abord ANNULATION ⊽ , puis VIDANGE .

12. Modification d'un programme en cours

Il est possible de modifier le programme sélectionné avant que la machine ne commence la phase de chauffage, à savoir dans les 15 premières minutes des programmes coton, 10 minutes des programmes synthétiques et 5 minutes du programme laine.

Pour modifier un programme, il faut tout d'abord mettre la machine en PAUSE en appuyant sur la touche DEPART/PAUSE .

Attention! Si le sélecteur de programme est tourné sur ANNULATION ⊽ avant d'être tourné sur le nouveau programme, le programme en cours est annulé, l'eau est vidangée et le nouveau programme commence par le remplissage de l'eau. Si vous devez simplement choisir un autre programme, tournez le sélecteur de programme dans la position voulue sans passer par ANNULATION: en appuyant de nouveau sur la touche DEPART/PAUSE, la machine poursuit le programme sélectionné.

13. Ouverture du hublot au cours d'un programme

Le hublot ne peut être ouvert qu'avant la phase de chauffage (pendant les 15, 10 et 5 premières minutes en fonction du programme choisi – voir paragraphe précédent) et pendant les rinçages.

Mettez la machine en PAUSE (en appuyant sur la touche DEPART/PAUSE).

Si le hublot ne s'ouvre pas, cela signifie que la machine est déjà en phase de chauffage ou bien que le niveau de l'eau dépasse la partie inférieure du hublot.

Cela permet d'éviter que de l'eau coule en ouvrant le hublot.

14. Fin du programme

La machine s'arrête automatiquement et trois zéros clignotants apparaissent sur l'écran.

Le voyant STOP, celui de la vitesse d'essorage et celui correspondant à l'option sélectionnée sont allumés.

Si l'option ARRET CUVE PLEINE a été sélectionnée, le voyant respectif des phases du programme clignote pour signaler que l'eau doit être évacuée avant d'ouvrir le hublot.

Le voyant de la touche DEPART/PAUSE clignote et trois zéros clignotants apparaissent sur l'écran.

Le déblocage du hublot est signalé par un signal sonore.

Tournez le sélecteur de programme sur ANNULATION .

Mettez la machine hors tension en appuyant de nouveau sur la touche MARCHE/ARRET .

Sortez le linge du tambour.

Vérifiez que le tambour est vide pour éviter d'endommager du linge lors du prochain lavage.

Fermez le robinet d'arrivée d'eau.

Laissez le hublot ouvert pour éviter la formation de moisissure et de mauvaises odeurs.

Conseils pour le séchage

Le séchage fonctionne selon le principe de la condensation.

Par conséquent, **le robinet de l'eau doit rester ouvert et le tuyau de vidange doit vidanger dans un lavabo ou bien dans le raccord de vidange même pendant le cycle de séchage.**

Charge

Type de linge	Charge maxi (poids à sec)
Lin et coton	2.25 kg
Synthétique	1.5 kg

Attention:

Les charges de linge lavé dépassant ces quantités doivent être réduites avant de passer au séchage afin d'obtenir de bons résultats.

Linge ne convenant pas au séchage

- Les tissus particulièrement délicats comme les voilages en fibres synthétiques, les vêtements en laine et en soie ou avec des parties en métal, les bas en nylon, les vêtements en tissu très volumineux comme les anoraks, les couvre-lits, les courtepointes, les sacs de couchage et les couettes ne doivent pas être séchés en machine.
- Les vêtements rembourrés de caoutchouc-mousse ou de matières similaires ne doivent pas être séchés en machine car il y a un danger d'incendie.
- Les tissus contenant des résidus de fixateurs ou de laque à cheveux ou bien de dissolvant pour ongles et de produits similaires ne peuvent pas être séchés en machine afin d'éviter la formation de vapeurs dangereuses.

Symboles pour le séchage sur les étiquettes des vêtements

Contrôlez toujours si les vêtements peuvent être séchés en machine. Vérifiez sur leur étiquette.

Les symboles suivants se réfèrent au séchage:

Le séchage en machine est généralement possible

Séchage normal (température normale)

Séchage délicat (température réduite)

Ne pas sécher en machine

Durée du cycle de séchage

Le temps de séchage peut varier en fonction:

- de la vitesse de l'essorage final
- du niveau de séchage voulu (très sec, seulement pour le coton, prêt à ranger, prêt à repasser);
- du type de linge;
- du poids de la charge.

Les temps moyens sont indiqués dans le tableau des programmes. L'expérience enseignera quels sont les temps les plus adaptés aux exigences personnelles en fonction des différents tissus. Il est conseillé d'en prendre note.

Modification du temps de séchage

Pour modifier le temps de séchage en cours de programme, mettez la machine en pause en appuyant sur la touche DEPART/PAUSE. Après avoir choisi un autre temps de séchage, appuyez de nouveau sur la touche DEPART/PAUSE pour faire repartir le programme.

Conseils pour le séchage

Résidus de fibres

Après le séchage de tissus perdant des brins de fibres, par exemple serviettes neuves, il est conseillé d'effectuer le cycle RINCAGES DELICATS pour s'assurer que les résidus s'étant éventuellement déposés dans le tambour soient complètement éliminés et qu'ils ne se collent pas auo linge de la charge suivante.

Il faudrait contrôler et éventuellement nettoyer le filtre après chaque cycle de séchage.

Séchage supplémentaire

Si le linge est encore trop humide à la fin du programme, effectuez un autre cycle de séchage bref.

Attention! Pour éviter la formation de plis ou le rétrécissement des vêtements, évitez un séchage excessif.

Comment faire le séchage

Séchage uniquement

Attention! Ne dépassez pas la charge de linge maximale:

- 2,25 kg pour le lin et le coton
- 1,5 kg pour les synthétiques.

Le robinet de l'eau doit être ouvert et le tuyau de vidange doit être placé sur un lavabo ou dans la conduite de vidange.

1. Appuyez sur la touche MARCHE/ARRET ⏻ pour mettre la machine sous tension.
2. Sélectionnez le programme de séchage voulu ☼ (pour coton ou synthétiques).
3. Appuyez sur la touche TEMPS DE SECHAGE ☼🕒 jusqu'à ce que la durée voulue apparaisse sur l'écran.
4. Appuyez sur la touche DEPART/PAUSE ◇ pour faire démarrer le programme.
5. En fin de cycle, tournez le sélecteur de programme sur ANNULATION ▽ et appuyez de nouveau sur la touche MARCHE/ARRET pour mettre la machine hors tension.
6. Sortez le linge.

Lavage - séchage enchaîné (Fonctionnement NON-STOP)

Attention! Ne dépassez pas la charge de 2,25 kg pour le coton et de 1,5 kg pour les synthétiques même avec le fonctionnement NON-STOP.

1. Introduisez le linge.
2. Versez la lessive et l'additif.

N'utilisez pas la boule doseuse de lessive à introduire dans la machine lors du lavage - séchage enchaîné!

3. Mettez la machine sous tension en appuyant sur la touche MARCHE/ARRET.
4. Choisissez le programme de lavage.
5. Sélectionnez les options voulues en appuyant sur les touches respectives. Dans la mesure du possible, ne sélectionnez pas une vitesse d'essorage inférieure à celle proposée par la machine de façon à économiser de l'énergie en évitant des temps de séchage trop longs.
6. Choisissez le temps de séchage.
7. Faites démarrer le programme en appuyant sur la touche DEPART/PAUSE.
8. En fin de cycle, tournez le sélecteur sur ANNULATION ▽ et mettez la machine hors tension en appuyant de nouveau sur la touche MARCHE/ARRET.
9. Sortez le linge.

60 emp. maxi 60°C 60	40 Temp. maxi 40°C 40 40	30 Temp. maxi 30°C 30
cl ge dilué à froid		
	Moyen 150°C maxi	Doux 110°C
	P Perchloréthylène ou essences minérales (essence F, White Spirit)	F Uniquement e minérales (Pe et tissus bl
Linge suspendu	Sur cintre	

Tableau des programmes

Programmes de lavage

Programme	Temp.	Type de tissu	Options possibles	Charge maxi kg	Consommations*		
					Energie kWh	Eau litres	Durée min.
Coton blanc	**95°-60°**	Coton et lin, par exemple, vêtements de travail normalement sales, draps, linge de maison, lingerie, serviettes.	LAVAGE INTENSIF LAVAGE RAPIDE PRELAVAGE RINÇAGE SUPPLEMENTAIRE ARRET CUVE PLEINE ESSORAGE	4,5	2,0	44	155
e Blanc ECONOMIE	**60°**	Coton et lin, par exemple draps et linge de maison peu ou normalement sales.	PRELAVAGE RINÇAGE SUPPLEMENTAIRE ARRET CUVE PLEINE ESSORAGE	4,5	1,5	41	155
Coton couleur	**60°-50°** **40°-30°**	Linge couleur en coton ou lin, chemises, lingerie, articles en tissu éponge.	LAVAGE INTENSIF LAVAGE RAPIDE PRELAVAGE RINÇAGE SUPPLEMENTAIRE ARRET CUVE PLEINE ESSORAGE	4,5	1,1	41	130
Synthétiques	**60°-50°** **40°-30°**	Tissus synthétiques, lingerie, vêtements couleur, chemises non repassables, chemisiers.	LAVAGE INTENSIF LAVAGE RAPIDE PRELAVAGE RINÇAGE SUPPLEMENTAIRE ARRET CUVE PLEINE ESSORAGE	2	1,0	59	85
Délicats	**40°-30°**	Tissus délicats, par exemple les voilages.	LAVAGE INTENSIF LAVAGE RAPIDE PRELAVAGE RINÇAGE SUPPLEMENTAIRE ARRET CUVE PLEINE ESSORAGE	2	0,5	52	60
Laine	**40°-30** **FROID**	Laine, soie, tissus particulièrement délicats.	ARRET CUVE PLEINE ESSORAGE	1	0,4	42	55

Le programme “Coton couleurs” à 60°C est le programme de référence pour les données figurant sur l’étiquette d’énergie, d’après la norme CEE 92/75.

* Ces informations sont données à titre indicatif et peuvent varier en fonction de la quantité et du type de linge, de la température d’arrivée de l’eau et de la température ambiante. Elles se réfèrent à la température la plus élevée prévue pour chaque programme.

Tableau des programmes

Programmes spéciaux

Programme	Type de tissu	Déroulement du programme	Options possibles	Charge maxi kg	Consommations*		
					Energie kWh	Eau litres	Durée min.
Trempage	Tissus très sales, sauf laine.	Stop avec eau dans la cuve. **Pour effectuer la vidange seulement:** appuyez sur la touche DEPART/PAUSE. **Pour effectuer la vidange et l'essorage:** sélectionnez la vitesse d'essorage et appuyez sur la touche DEPART/PAUSE. Après 18 heures, l'eau est automatiquement vidangée.		4,5	0,6	17	25
Rinçages délicats	Avec ce programme, il est possible de rincer du linge lavé à la main.	3 rinçages avec additif liquide. Essorage bref (700 tours/minute maxi)	RINÇAGE SUPPLEMENTAIRE ARRET CUVE PLEINE ESSORAGE	4,5	0,02	40	20
Assouplissant	Linge lavé à la main qui doit être amidonné ou rincé avec de l'assouplissant.	1 rinçage avec additif liquide. Essorage.	ARRET CUVE PLEINE ESSORAGE	4,5	0,04	18	20
Vidange	Vidange de l'eau du dernier rinçage dans les programmes avec option arrêt cuve pleine.	Vidange de l'eau.		/		/	2,5
Essorage normal	Essorage séparé pour coton et lin.	Essorage.	ESSORAGE	4,5	0,03	/	10
Essorage délicat	Essorage séparé pour les tissus synthétiques et délicats.	Essorage bref. (700 tours/min. maxi).	ESSORAGE	2			5
Annulation	Annulation	Annulation du programme en cours.					

* Ces informations sont données à titre indicatif et peuvent varier en fonction de la quantité et du type de linge, de la température ambiante et de la température d'arrivée de l'eau.

Tableau des programmes

Temps de séchage

Degré de séchage	Type de linge	Charge maxi	Vitesse d'essorage	Temps de séchage en min.
Très sec Idéal pour articles en tissu-éponge	Coton et lin (Peignoirs, serviettes et draps de bain, etc.).	2,25 kg	**900** **1200**	110-120 95-105
		1 kg	**900** **1200**	65-75 55-65
Prêt à ranger (*) Pour les articles pouvant être rangés sans être repassés	Coton et lin (serviettes, T-shirts, linge de bain).	2,25 kg	**900** **1200**	100-110 85-95
		1 kg	**900** **1200**	55-65 45-55
	Synthétiques et mélanges (tricots, lingerie, linge de maison).	1,5 kg	**900**	90-100
		1 kg	**900**	55-65
Prêt à repasser Pour les vêtements à repasser	Coton et lin (draps, nappes, chemises, etc.).	2,25 kg	**900** **1200**	70-80 60-70
		1 kg	**900** **1200**	50-55 35-40
	Synthétiques et mélanges (chemises, chemisiers, linge de maison).	1,5 kg	**900**	70-80
		1 kg	**900**	40-45

(*) Conformément à la norme CEE 92/75, les données figurant sur l'étiquette énergie se réfèrent au programme PRET A RANGER pour le coton.

Entretien

1. La carrosserie

Nettoyez la carrosserie du lave-linge en utilisant de l'eau tiède et un détergent doux. Rincez et séchez soigneusement.

Important: n'utilisez jamais d'alcool, de solvants ou de produits similaires.

2. Le tiroir des bacs à produits

Nettoyez-le régulièrement. Pour cela, sortez-le de son logement comme l'indique la figure ci-dessous et passez-le sous l'eau courante. Pour faciliter le nettoyage la partie supérieure du bac réservé à l'additif peut être enlevée.

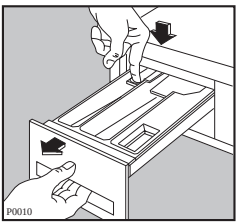

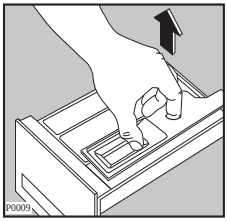

La lessive peut à la longue s'incruster dans le logement interne du tiroir: nettoyez-le à l'aide d'une vieille brosse à dents.

Remettez le tiroir en place.

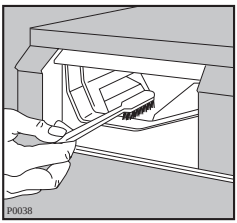

3. Le filtre du tuyau d'arrivée d'eau

Si vous remarquez que l'appareil prend plus de temps à se remplir, contrôlez que ce filtre ne soit pas obstrué.

Fermez le robinet d'arrivée d'eau.

Dévissez l'embout du tuyau du robinet.

Nettoyez le filtre à l'intérieur du tuyau avec une petite brosse.

Revissez bien l'embout du tuyau.

4. Le filtre de vidange

Le rôle du filtre de vidange est de recueillir les fils et les peluches.

Contrôlez régulièrement que le filtre est propre.

Mettez un récipient dessous et dévissez le filtre.

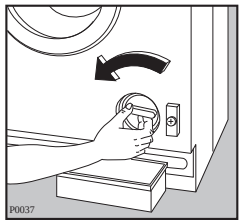

Sortez-le de son logement.
Nettoyez le filtre à l'eau courante.

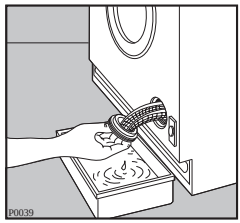

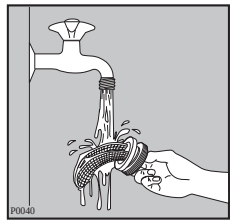

Replacez le filtre dans son logement.

Entretien

5. Vidange de secours

Si l'appareil ne vidange pas (pompe de vidange bloquée ou tuyau de vidange obstrué), procédez de la manière suivante pour évacuer l'eau:

- Débranchez l'appareil.
- Fermez le robinet d'arrivée d'eau.
- Attendez que l'eau refroidisse (dans le cas d'un lavage à 60°C ou plus).
- Placez un récipient à bord droit sous le filtre.
- Dévissez-le légèrement en le tournant dans le sens inverse des aiguilles d'une montre.
- Laissez l'eau s'écouler graduellement.
- A la fin de l'opération, revissez le filtre en le tournant dans le sens des aiguilles d'une montre.

6. Précautions contre le gel

Si votre appareil est exposé à une température inférieure à 0°C prenez les précautions suivantes:

- Fermez le robinet et déconnectez le tuyau d'arrivée d'eau. Placez l'extrémité de ce tuyau et du tuyau de vidange dans une cuvette sur le sol.
- Sélectionnez le programme "vidange" et faites-le fonctionner jusqu'à la fin.
- Tournez le sélecteur de programmes sur (annulation).
- Appuyez sur la touche MARCHE/ARRET pour mettre la machine hors tension.
- Débranchez l'appareil.
- Revissez le tuyau d'arrivée d'eau et remettez en place le tuyau de vidange.

De cette façon, l'eau restée dans les tuyaux sera évacuée, évitant ainsi la formation de gel et donc l'endommagement de l'appareil.

Pour faire fonctionner de nouveau votre appareil, assurez-vous qu'il est installé dans un local où la température est supérieure à 0°C.

En cas d'anomalie de fonctionnement

En cas d'anomalie ou de panne, nous vous conseillons de lire attentivement ce qui suit avant d'appeler votre service après-vente.

Les codes d'alarme suivants peuvent apparaître sur l'écran lorsque la machine est en marche:

- **E00**: problèmes au niveau de l'arrivée d'eau
- **E10**: problèmes au niveau de l'évacuation de l'eau
- **E20**: hublot ouvert

Lorsque le problème a été résolu, appuyez sur la touche DEPART/PAUSE pour faire repartir le programme.

Si le problème persiste après tous ces contrôles, appelez le service après-vente le plus proche.

Anomalie	Causes possibles
• **L'appareil ne se met pas en marche:**	• Contrôlez si le hublot est bien fermé. **(E20)** • Contrôlez si le courant arrive à l'appareil. • Contrôlez si le fusible de l'installation électrique est intact. • Contrôlez que la touche DEPART/PAUSE est enclenchée et que le sélecteur de programmes est positionné correctement. • L'option DEMARRAGE RETARDE a été sélectionné.
• **L'appareil ne se remplit pas:**	• Le robinet de l'eau est-il ouvert? **(E00)** • Est-ce que l'eau sort du robinet? Vérifiez. **(E00)** • Le tuyau d'arrivée a-t-il été coincé ou plié? **(E00)** • Le filtre du tuyau d'arrivée d'eau est-il bouché? **(E00)** • Le hublot est-il fermé? **(E20)**
• **L'appareil se remplit et se vide:**	• L'extrémité du tuyau de vidange est située à un niveau trop bas par rapport au sol sur lequel se trouve la machine. Consultez le chapitre relatif.
• **L'appareil ne vidange pas et/ou n'essore pas:**	• Le tuyau de vidange est-il coincé ou plié? **(E10)** • Est-ce que vous avez choisi l'option ? • Le filtre de vidange est-il bouché? **(E10)**

En cas d'anomalie de fonctionnement

Anomalie	Causes possibles
• **Il y a de l'eau sur le sol:**	• Trop de lessive? • Le produit est-il inadéquat parce qu'il mousse trop? Trop de mousse provoque des fuites. • Est-ce que l'un des embouts du tuyau de remplissage perd? On ne voit presque pas l'eau courir le long du tuyau; vérifiez si le tuyau est humide. • Est-ce qu'un des bacs à produits est obstrué?
• **Le hublot ne s'ouvre pas:**	• Il y a un programme en cours. • Le dispositif de blocage du hublot n'est pas encore déclenché. • Le niveau de l'eau dans la machine dépasse la partie inférieure du hublot. • La machine est en train de chauffer l'eau.
• **Les résultats de lavage ne sont pas satisfaisants:**	• Est-ce que la lessive convient au lavage en machine? S'il n'y a pas assez de lessive, le linge devient gris et des dépôts calcaires se forment dans la machine. • Est-ce que l'appareil est surchargé? • Est-ce que le programme et la température sont appropriés? • Est-ce que les taches ont bien été traitées avant le lavage?
• **On entend un bruit insolite:**	• La machine est équipée d'un moteur qui, par rapport aux moteurs traditionnels, provoque un bruit particulier. Ce moteur permet un démarrage en douceur lors de l'essorage et une meilleure distribution du linge dans le tambour, d'où une plus grande stabilité de l'appareil.
• **L'appareil vibre ou fait du bruit:**	• Est-ce vous avez retiré tous les dispositifs de sécurité utilisés pour le transport? • Est-ce que l'appareil s'appuie contre quelque chose? • Est-ce que les vérins de soutien reposent solidement au sol? • Est-ce que la charge de linge est mal répartie?

Anomalie	Causes possibles
• **L'essorage est retardé ou n'est pas effectué:**	• Le linge est mal réparti à l'intérieur du tambour. Le tambour effectue des rotations dans les deux sens jusqu'à ce qu'il n'y ait plus de balourd, puis la machine fera son essorage normalement. Cependant, si au bout de 15 minutes environ la charge n'est toujours pas correctement répartie, l'essorage final n'est pas effectué. Dans ce cas, il est conseillé de programmer un nouvel essorage en prenant soin auparavant de détasser manuellement le linge.
• **On ne voit pas d'eau dans le tambour:**	• Les machines fabriquées selon des technologies modernes fonctionnent de façon beaucoup plus économique, en utilisant moins d'eau que les anciennes. Les performances sont de toute façon excellentes.
• **La machine ne sèche pas ou le séchage n'est pas satisfaisant.**	• Le robinet de l'eau n'est pas ouvert **(E00)**. • Le filtre de vidange est bouché **(E10)**. • Le temps de séchage n'a pas été sélectionné. • Un temps de séchage adéquat n'a pas été choisi. • La charge de linge est excessive.

S'il n'est pas possible de remédier à l'inconvénient ou de le localiser, contactez le service après-vente le plus proche, après avoir noté le modèle, le numéro de produit et la date d'achat de l'appareil, que le service demandera.

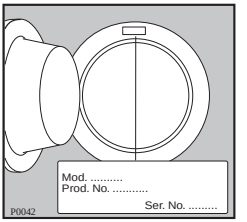

124 970 970 GB/E/F

TEM réseau De Dietrich
7, RUE HENRI BECQUEREL ■ 92854 RUEIL MALMAISON CEDEX
TÉL. 01 47 16 69 50 ■ FAX: 01 47 16 69 88

S.A.S. au capital de 261.560.000 Francs – R.C.S. Nanterre B 393 306 857